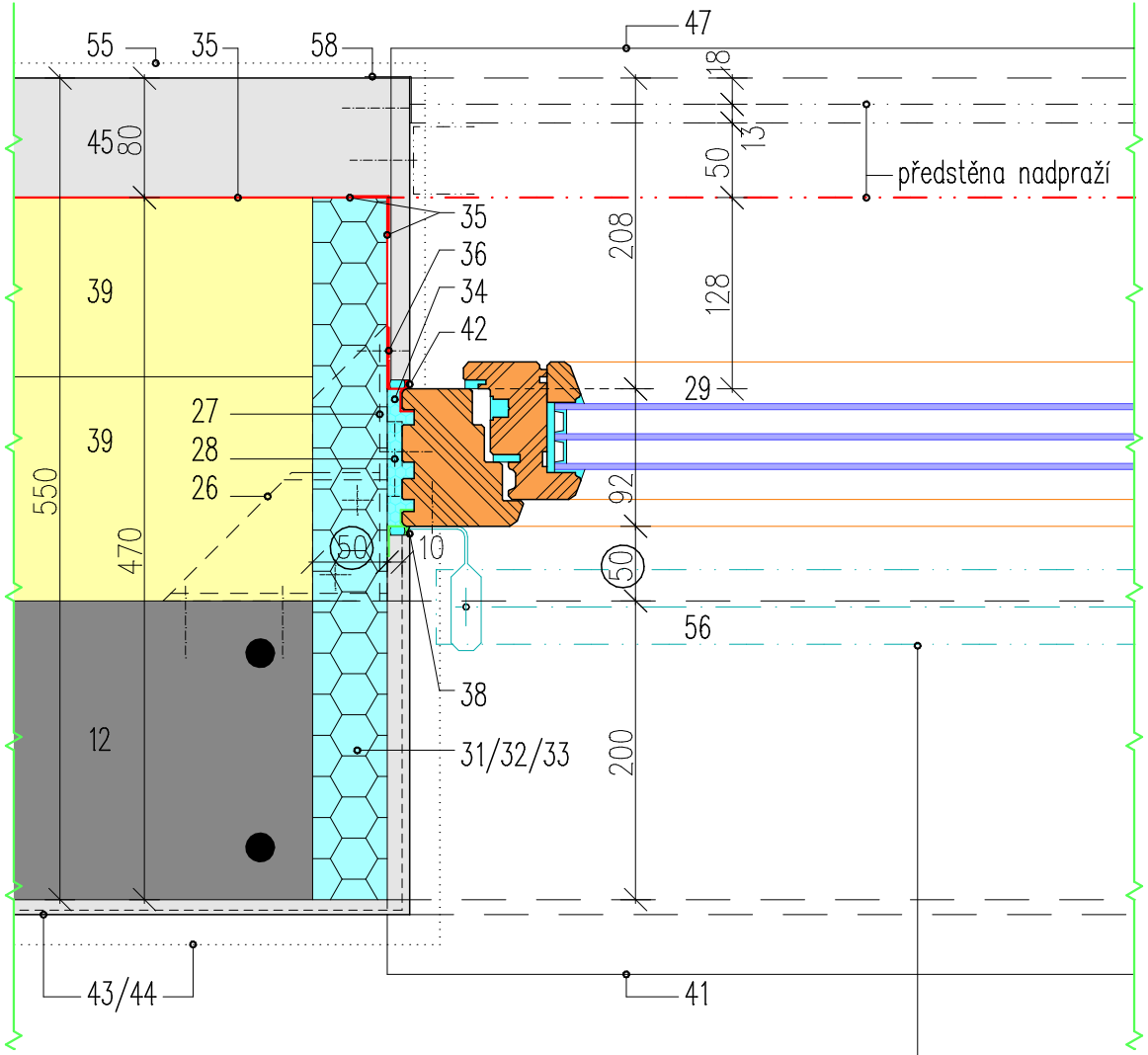

Detaily zabudování otvorových výplní musí vyhovovat všem normovým požadavkům, vč. zajištění tepelné stability v letním období. což lze nejlépe zajistit venkovními žaluziemi s el. pohonem, jelikož ruční ovládání zhoršuje vzduchotěsnost objektu.

Příklad kotvení
kompozitními profily
PREFEN (λ =0.19)

Lze použít i jiné profily a spoje podle technické příručky výrobce (www.prefa-kompozity.cz)

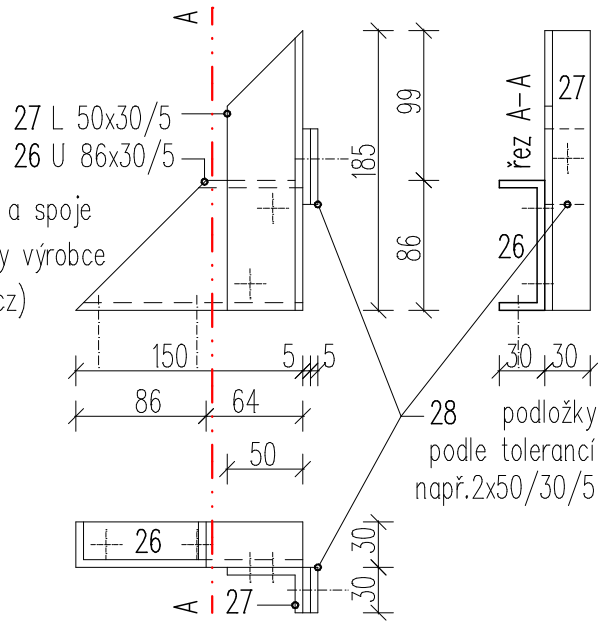

Kotvení nuto řešit vždy individuálně – podle parametrů otvorové výplně, zatížení větrem, stínícího zařízení, atd.
Statické předimenzování kotevních prvků zhoršuje tepelně technicky detaily zabudování otvorových výplní.

35
Vzduchotěsný systém je technologicky nejnáročnější část konstrukcí a podmiňuje dosažení pasivního domu (vč. dotace z programu "Zelená úsporám") a jeho nejsložitější detaily jsou u rámů otvorových výplní !

verze 5.11

EKORD	směrné řešení konstrukční systém	detail osazení otvorové výplně - ostění	H 1
Ing. Marian Groch * Na Vyhlídce 93 * 251 65 Ondřejov-Třemblat * 777647624 * ekord@ekord.cz * www.ekord.cz	všechna práva vyhrazena !		M 1:5